PRZEKRÓJ A–A MUR OPOROWY WYLOTU– M1 RZUT Z GÓRY

skala 1:20

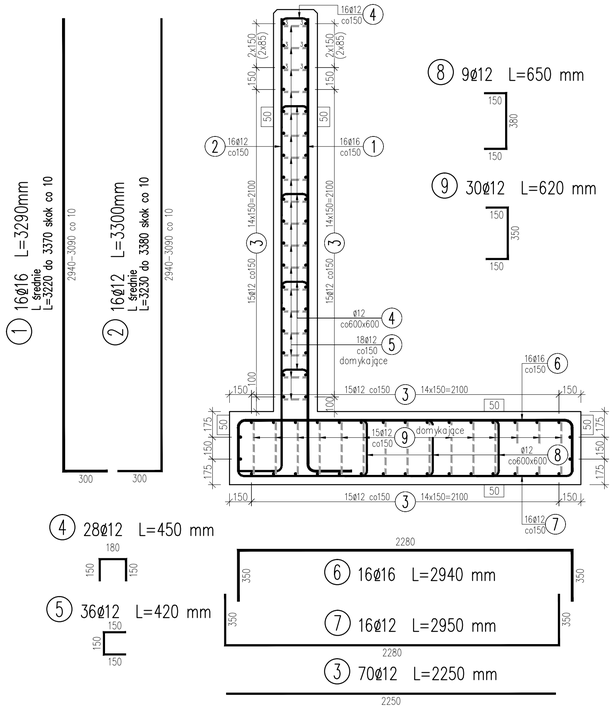

⑧ 9ø12 L=650 mm

⑨ 30ø12 L=620 mm

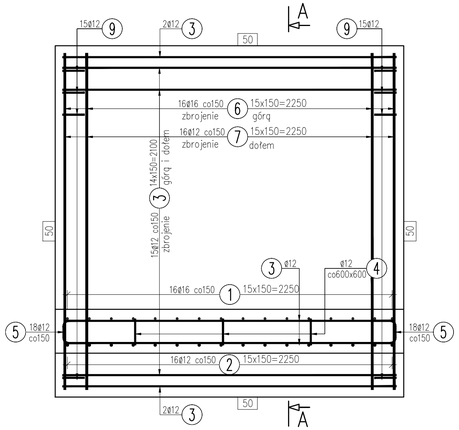

WYKAZ ZBROJENIA

Nr pręta	Średnica [mm]	Liczba [szt]	Długość [mm]	Długość ogólna [m] AIIIN ø12	AIIIN ø16	Uwagi
Element: Wylot – mur M1						
1	ø16	16	3290		52,64	L średnie
2	ø12	16	3300	52,8		L średnie
3	ø12	70	2250	157,5		
4	ø12	28	450	12,6		
5	ø12	36	420	15,12		
6	ø16	16	2940		47,04	
7	ø12	16	2950	47,2		
8	ø12	9	650	5,85		
9	ø12	30	620	18,6		
Długość razem		[m]		309,67	99,68	
Masa jednostkowa		[kg/m]		0,888	1,578	
Masa razem		[kg]		275	157,3	
Masa ogólna		[kg]		432		
Wykonać 1 szt.			1 x 432 = 432 kg			

PRZEKRÓJ A–A MUR OPOROWY WYLOTU– M2 RZUT Z GÓRY

skala 1:20

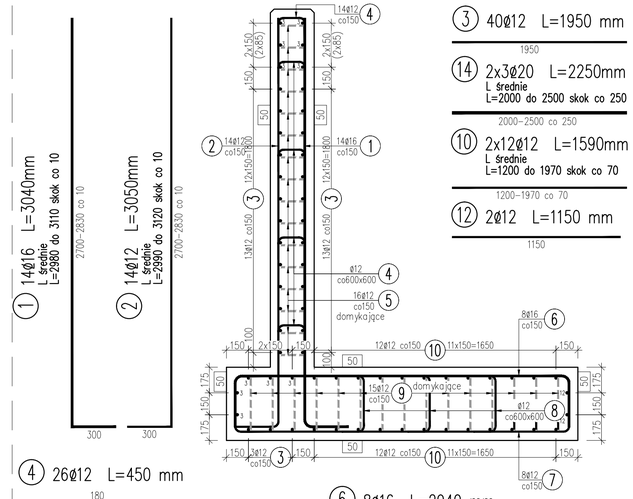

③ 40ø12 L=1950 mm

⑭ 2x3ø20 L=2250mm
L średnie
L=2000 do 2500 skok co 250

⑩ 2x12ø12 L=1590mm
L średnie
L=1200 do 1970 skok co 70

⑫ 2ø12 L=1150 mm

④ 26ø12 L=450 mm

⑤ 32ø12 L=420 mm

⑧ 9ø12 L=650 mm

⑨ 30ø12 L=620 mm

⑥ 8ø16 L=2940 mm

⑦ 8ø12 L=2950 mm

⑪ 6ø16 L=2030mm
L średnie
L=1260 do 2810 skok co 310

⑬ 6ø12 L=2040mm
L średnie
L=1270 do 2820 skok co 310

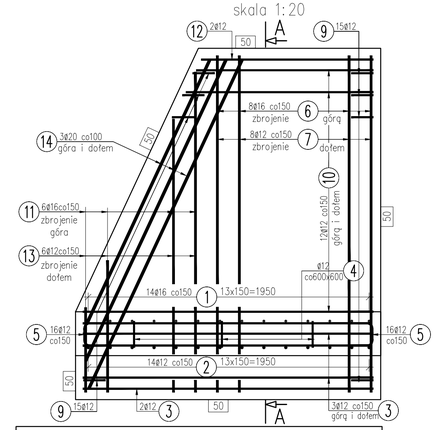

WYKAZ ZBROJENIA

Nr pręta	Średnica [mm]	Liczba [szt]	Długość [mm]	Długość ogólna [m] AIIIN ø12	AIIIN ø16	AIIIN ø20	Uwagi
Element: Wylot – mur M2							
1	ø16	14	3040		42,56		L średnie
2	ø12	14	3050	42,7			L średnie
3	ø12	40	1950	78			
4	ø12	26	450	11,7			
5	ø12	32	420	13,44			
6	ø16	8	2940		23,52		
7	ø12	8	2950	23,6			
8	ø12	9	650	5,85			
9	ø12	30	620	18,6			
10	ø12	24	1590	38,16			L średnie
11	ø16	6	2030		12,18		L średnie
12	ø12	2	1150	2,3			
13	ø12	6	2040	12,24			L średnie
14	ø20	6	2250			13,5	L średnie
Długość razem		[m]		246,59	78,26	13,5	
Masa jednostkowa		[kg/m]		0,888	1,578	2,466	
Masa razem		[kg]		219	123,5	33,3	
Masa ogólna		[kg]		376			
Wykonać 1 szt.			1 x 376 = 376 kg				

UWAGI:

1. Integralną częścią dokumentacji jest opis techniczny i Szczegółowe Specyfikacje Techniczne Wykonania i Odbioru Robót Budowlanych.
2. Niniejszy rysunek rozpatrywać łącznie z dokumentacją rysunkową i opisem technicznym obiektu.
3. Wymiary podano w milimetrach.
4. Wymiary pręta podano w osiach.
5. Długość pręta podano z uwzględnieniem skróceń wynikających z gięcia prętów.
6. Otulina zbrojenia głównego jak na rysunku.
7. Stosować normowe średnice gięcia prętów.

Element: Wylot – mur M1
Beton: C35/45 V = 5.0 m3
Stal zbroj.: AIIIN G = 432 kg

Element: Wylot – mur M2
Beton: C35/45 V = 4.0 m3
Stal zbroj.: AIIIN G = 376 kg

Element: Wlot – mur M3
Beton: C35/45 V = 5.0 m3
Stal zbroj.: AIIIN G = 443 kg

Element: Wlot – mur M4
Beton: C35/45 V = 4.5 m3
Stal zbroj.: AIIIN G = 367 kg

PRZEKRÓJ A–A MUR OPOROWY WLOTU– M3 RZUT Z GÓRY

skala 1:20

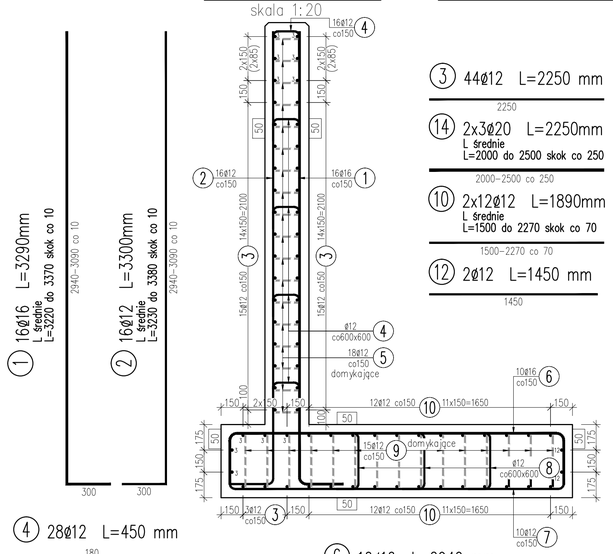

③ 44ø12 L=2250 mm

⑭ 2x3ø20 L=2250mm
L średnie
L=2000 do 2500 skok co 250

⑩ 2x12ø12 L=1890mm
L średnie
L=1500 do 2270 skok co 70

⑫ 2ø12 L=1450 mm

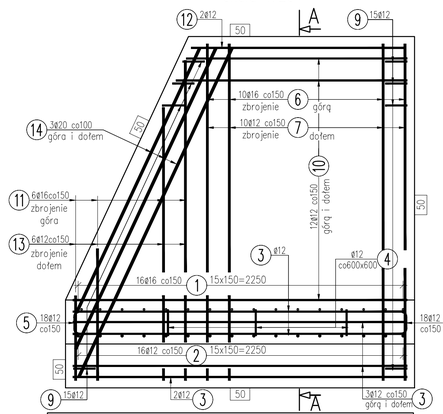

④ 28ø12 L=450 mm

⑤ 36ø12 L=420 mm

⑧ 9ø12 L=650 mm

⑨ 30ø12 L=620 mm

⑥ 10ø16 L=2940 mm

⑦ 10ø12 L=2950 mm

⑪ 6ø16 L=2030mm
L średnie
L=1260 do 2810 skok co 310

⑬ 6ø12 L=2040mm
L średnie
L=1270 do 2820 skok co 310

WYKAZ ZBROJENIA

Nr pręta	Średnica [mm]	Liczba [szt]	Długość [mm]	Długość ogólna [m] AIIIN ø12	AIIIN ø16	AIIIN ø20	Uwagi
Element: Wlot – mur M3							
1	ø16	16	3290		52,64		L średnie
2	ø12	16	3300	52,8			L średnie
3	ø12	44	2250	99			
4	ø12	28	450	12,6			
5	ø12	36	420	15,12			
6	ø16	10	2940		29,4		
7	ø12	10	2950	29,5			
8	ø12	9	650	5,85			
9	ø12	30	620	18,6			
10	ø12	24	1890	45,36			L średnie
11	ø16	6	2030		12,18		L średnie
12	ø12	2	1450	2,9			
13	ø12	6	2040	12,24			L średnie
14	ø20	6	2250			13,5	L średnie
Długość razem		[m]		293,97	94,22	13,5	
Masa jednostkowa		[kg/m]		0,888	1,578	2,466	
Masa razem		[kg]		261	148,7	33,3	
Masa ogólna		[kg]		443			
Wykonać 1 szt.			1 x 443 = 443 kg				

PRZEKRÓJ A–A MUR OPOROWY WLOTU– M4 RZUT Z GÓRY

skala 1:20

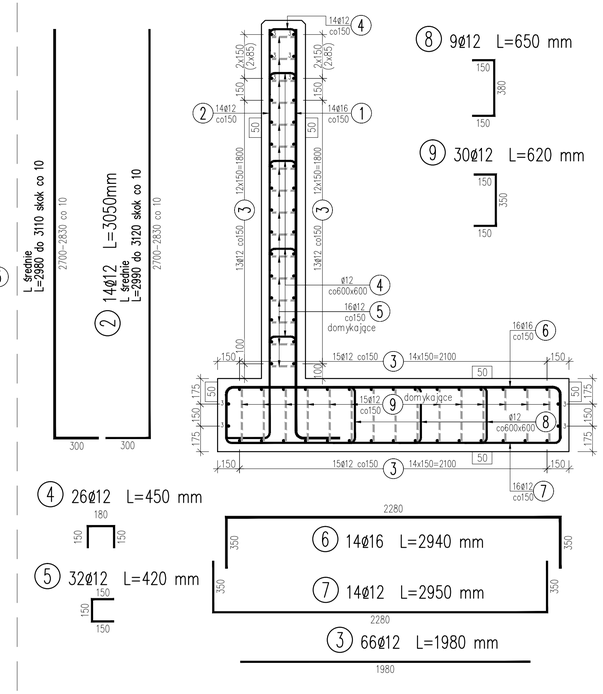

⑧ 9ø12 L=650 mm

⑨ 30ø12 L=620 mm

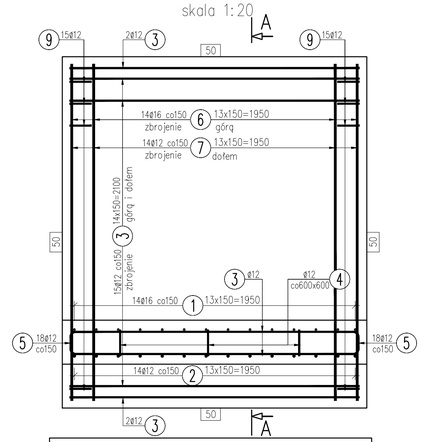

④ 26ø12 L=450 mm

⑤ 32ø12 L=420 mm

⑥ 14ø16 L=2940 mm

⑦ 14ø12 L=2950 mm

③ 66ø12 L=1980 mm

WYKAZ ZBROJENIA

Nr pręta	Średnica [mm]	Liczba [szt]	Długość [mm]	Długość ogólna [m] AIIIN ø12	AIIIN ø16	Uwagi
Element: Wlot – mur M4						
1	ø16	14	3040		42,56	L średnie
2	ø12	14	3050	42,7		L średnie
3	ø12	66	1980	130,68		
4	ø12	26	450	11,7		
5	ø12	32	420	13,44		
6	ø16	14	2940		41,16	
7	ø12	14	2950	41,3		
8	ø12	9	650	5,85		
9	ø12	30	620	18,6		
Długość razem		[m]		264,27	83,72	
Masa jednostkowa		[kg/m]		0,888	1,578	
Masa razem		[kg]		234,7	132,1	
Masa ogólna		[kg]		367		
Wykonać 1 szt.			1 x 367 = 367 kg			

ML DESIGN BIURO INŻYNIERYJNE
ul. Jagiellońska 19
43-410 Kończyce Małe
tel./fax (32) 435-89-08
tel. kom. 663-38-19-70, 603-24-06-20
e-mail: biuro@ml-design.pl, www.ml-design.pl

	Imię i Nazwisko	Nr upr.	Podpis
Projektant:	inż. Piotr Jakuszewski	602/1	
Sprawdzający:	mgr inż. Tomasz Gacek	SLK/3672/ PWOD/11	
Nazwa opracowania	ROZBUDOWA Z PRZEBUDOWĄ DROGI POWIATOWEJ 2624 S - UL. FRYSZTACKA W CIESZYNIE NA ODCINKU OD PRZEJAZDU KOLEJOWEGO DO GRANICY ADMINISTRACYJNEJ MIASTA CIESZYNA, DŁUGOŚĆ OK. 1,2KM		Data 05. 2015 r.
Inwestor	POWIATOWY ZARZĄD DRÓG PUBLICZNYCH W CIESZYNIE UL.BOBRECKA 29, 43-400 CIESZYN		Skala 1:20
Nazwa rysunku	PRZEPUST - ZBROJENIE MURÓW OPOROWYCH		Nr rys. P_6